Сверхвысокое
рабочее оборудование
для демонтажных работ

HITACHI

СВЕРХВЫСОКОЕ РАБОЧЕЕ ОБОРУДОВАНИЕ ДЛЯ ДЕМОНТАЖНЫХ РАБОТ

ZAXIS 250LCK / 350LCK / 470LCH / 480LCK / 1000K

ОБЛАСТЬ ПРИМЕНЕНИЯ И РАБОЧЕЕ ОБОРУДОВАНИЕ

Серия машин для демонтажных работ со сверхвысоким рабочим оборудованием

Серия машин со сменным рабочим оборудованием

Прочная конструкция для тяжелых условий применения при демонтаже зданий и сооружений

Специальные устройства

Замедляющие клапаны

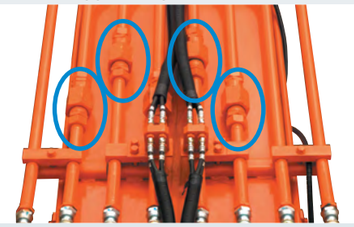

Обеспечивают нормальную скорость опускания сверхвысокого рабочего оборудования для демонтажных работ. Предотвращают быстрое опускание сверхвысокого рабочего оборудования для демонтажных работ под влиянием веса гидроножниц и другого оборудования.

Удерживающие гидрозамки

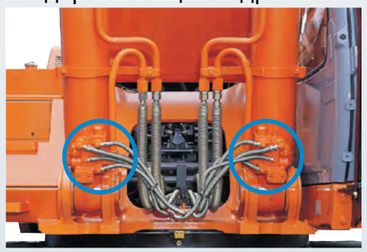

Обеспечивают запирание гидравлического масла и предотвращение быстрого опускания стрелы даже в случае разрыва шланга гидроцилиндра стрелы.

Индикатор угла наклона стрелы

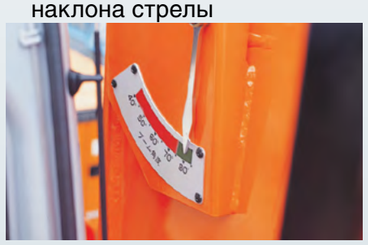

Показывает угол наклона стрелы.

Муфты для соединения трубопроводов высокого давления

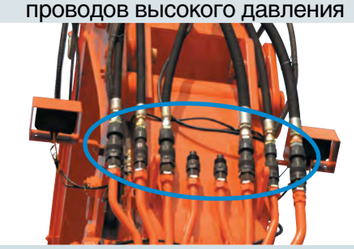

Снижают затраты труда и времени на замену и постановку на хранение рабочего оборудования.

Сигнализатор угла наклона стрелы

Обеспечивает срабатывание звукового сигнала, предупреждающего оператора о слишком большом угле наклона стрелы.

Остекленная крыша с защитным ограждением

Обеспечивает хорошую обзорность зоны вверху для эффективного выполнения работ на большой высоте.

Система текущего контроля

Система централизованной смазки рабочего оборудования

Точки смазывания сверхвысокого рабочего оборудования для демонтажных работ сгруппированы в основании стрелы и на верхнем конце рукояти для упрощения ежедневного технического обслуживания.

Громкоговоритель

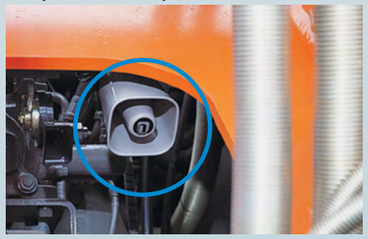

Позволяет оператору поддерживать надежную связь с бригадой.

Нижний кожух ходовой рамы и усиленный нижний кожух всей поворотной платформы

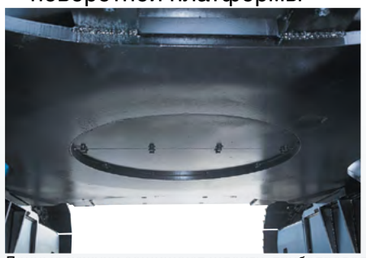

Данные кожухи защищают шланги, трубопроводы и клапаны от столкновений с препятствиями (арматурой и т. п.) во время работы.

Ящик для инструментов на ходовой раме (опция)

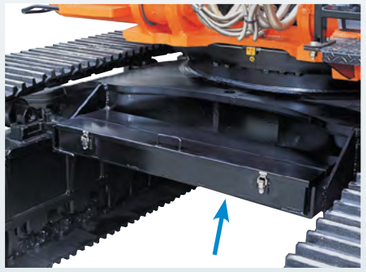

Ящик, в котором можно хранить комплект инструментов для замены рабочего оборудования, гидравлические шланги и т. д.

Две педали управления гидроножницами (опция)

Две педали для управления смыканием и размыканием челюстей гидроножниц. Требуется простое нажатие на педаль в одном направлении, что снижает утомляемость оператора.

Сигнал предупреждения о повороте платформы (опция)

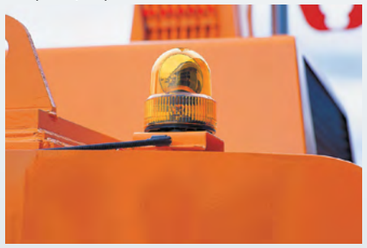

Грязесъемник и усиление боковой части платформы (опция)

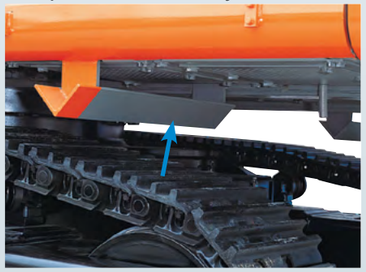

Боковая площадка (опция)

Наклонная кабина (опция)

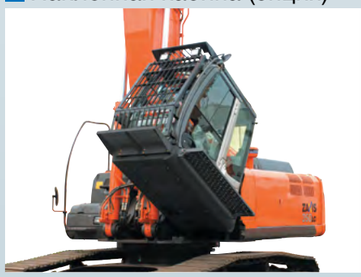

Кабина имеет возможность наклона вверх на угол до 30°. Это упрощает ведение работ на высоте, устраняя необходимость удерживать голову поднятой вверх и снижая утомляемость оператора.

Защитные ограждения цилиндра

Прочее опционное оборудование

- Заправочный топливный насос
- Оросительный трубопровод

ПРИМЕЧАНИЕ: В зависимости от моделей машин и технических характеристик опционное оборудование может отличаться по своему виду, или его установка может быть невозможна. Показанные на иллюстрациях модели могут включать опционное оборудование и специальные цвета, отвечающие требованиям конкретных пользователей.

Серия машин для демонтажных работ со сверхвысоким рабочим оборудованием

Гидроножницы

Сверхвысокое рабочее оборудование для демонтажных работ состоит из трех секций: стрелы, промежуточной рукояти и рукояти.

Технические характеристики

Модель		ZX250LCK-3	ZX350LCK-3	ZX470LCH-3
Тип рабочего оборудования		3-секционное	3-секционное	3-секционное
Модель рабочего оборудования		HL250	HL350-E	HL450-D
A: Макс. рабочая высота	мм	16 000	21 000	25 000
B: Макс. вылет	мм	8730	12 000	13 800
Эксплуатационная масса	кг	30 300	41 000	59 200
Макс. масса гидроножниц	кг	2500	2500	2500

Рабочие размеры

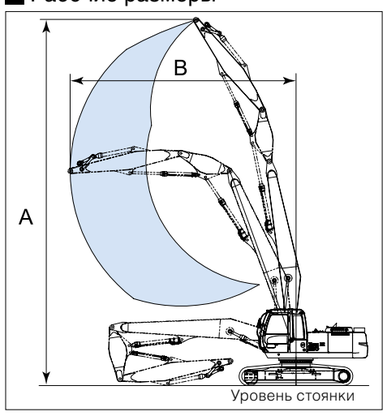

Стандартное и опционное оборудование

◎ : Стандартное ● : Опционное — : Не устанавливается

Модель	ZX250LCK-3	ZX350LCK-3	ZX470LCH-3	Примечания
Поворотная платформа				
Усиленная основная рама	—	◎	◎	
Удерживающий гидрозамок	◎	◎	◎	
Нижний кожух, 6 мм	◎	◎	◎	
Складные боковые ступени	●	●	●	На двери кабины
Усиление боковой части рамы	●	●	●	
Грязесъемник	●	●	●	
Ходовая часть				
Нижний кожух ходовой рамы, 9 мм	◎	◎	◎	
Защитные щитки гусениц	2 с каждой стороны	3 с каждой стороны	3 с каждой стороны	
Защитные ограждения на всю длину гусениц	●	●	●	
Масса				
Усиленный противовес	◎	◎	◎	
Кабины				
Кабина I для демонтажных работ	●	●	●	Два стеклоочистителя
Кабина II для демонтажных работ	◎	◎	◎	Верхнее ограждение для защиты оператора (OPG, уровень II), два стеклоочистителя
2 передних фонаря на кабине	◎	◎	◎	Входят в стандартную комплектацию на кабинах всех типов
Задний фонарь на кабине	●	●	●	
Передние ступени кабины	◎	◎	◎	
Наклонная кабина	—	●	●	
Сверхвысокое рабочее оборудование для демонтажных работ				
Фонарь на стреле	◎	◎	◎	
Централизованная смазочная система	◎	◎	◎	
Защитный кожух гидроцилиндра наклона	●	●	●	
Ограждение для защиты от обломков	●	●	●	
Трубопроводы				
Трубопроводы для дополнительного рабочего оборудования	◎	◎	◎	
Резервный вторичный предохранительный клапан	◎	◎	◎	
2-скоростной переключатель	◎	◎	◎	
Аккумулятор гидроуправления	◎	◎	◎	
Клапан регулирования скорости рабочего оборудования	◎	◎	◎	
Трубопровод MOM	◎	◎	◎	Для гидроцилиндра промежуточной рукояти 3-секционного рабочего оборудования
Трубопровод для вращения дополнительного рабочего оборудования	●	●	●	
· Гидравлическое управление	●	●	●	
· Электрическое управление	●	●	●	Рукоятка
Оросительный трубопровод	●	●	●	Давление воды: 20 кгс/см^2 или ниже
Прочее оборудование				
Громкоговоритель	◎	◎	◎	
Очиститель воздуха с двумя фильтрующими элементами	◎	◎	◎	
Предочиститель воздуха	●	●	●	
Высокоэффективные полнопоточные фильтры	◎	◎	—	
Автоматическое устройство подачи смазки (в виде круглой канистры)	—	—	◎	
Автоматическое устройство подачи смазки (картриджного типа)	—	●	●	Одновременный выбор устройства картриджного типа и устройства в виде круглой канистры невозможен
Сигнал предупреждения о повороте платформы	●	●	●	
Сигнал предупреждения о передвижении	●	●	●	
Видеокамера заднего вида	◎	◎	◎	
Заправочный топливный насос	●	●	●	
Ящик для инструментов (на ходовой раме)	●	●	●	

Серия машин со сменным рабочим оборудованием

Применяются для демонтажа различных зданий и сооружений, включая:
· Здания большой высоты
· Здания средней высоты
· Фундаменты

· Укрупненная ходовая часть для возможности работы с набором различных стрел
· Усиленные элементы конструкции поворотной платформы, включая раму
· Особо прочные гидроцилиндры стрелы, позволяющие развивать высокое усилие

Сменное рабочее оборудование

При помощи одной базовой машины можно осуществлять демонтаж зданий, а также, используя гидромолот и другое оборудование, разрушать фундаменты. Смена рабочего оборудования легко производится в соответствии с требуемым на данный момент видом работ. Использование рабочего оборудования с ковшом обратной лопаты позволяет осуществлять разработку грунта столь же эффективно, как демонтажные работы.

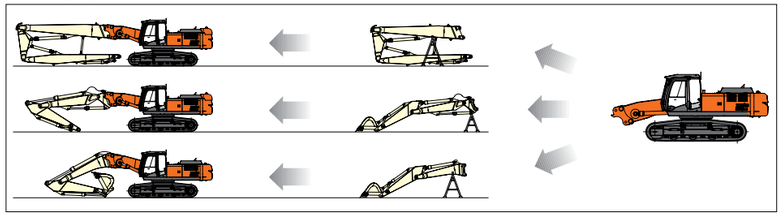

Сверхвысокое рабочее оборудование для демонтажных работ

Технические характеристики

Модель		ZX250LCK-3	ZX350LCK-3	ZX480LCK-3	ZX1000K-3
Тип рабочего оборудования		Сменное	Сменное	Сменное	Сменное
Модель рабочего оборудования		MB250	HL350MB	MB450-A	MB1000
Стандартное рабочее оборудование					
A: Макс. рабочая высота	мм	16 000	21 000	25 000	40 000
C: Макс. вылет	мм	8730	12 000	13 800	22 100
Макс. масса гидроножниц	кг	2500	2500	2500	2400
Эксплуатационная масса	кг	31 000	42 900	61 300	105 700

Рабочие размеры

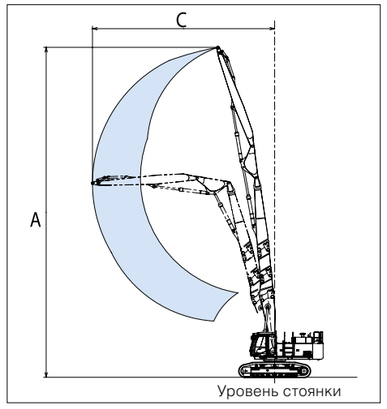

Двухсекционное рабочее оборудование

Технические характеристики

Модель		ZX350LCK-3	ZX480LCK-3	ZX1000K-3
Тип рабочего оборудования		Сменное	Сменное	Сменное
Модель рабочего оборудования		HL350MB	MB450-A	MB1000
Рабочий орган для демонтажа зданий				
A: Макс. рабочая высота	мм	13 400	14 600	18 300
C: Макс. вылет	мм	11 800	12 700	16 100
Макс. масса гидроножниц	кг	3500	4500	6600
Эксплуатационная масса	кг	43 900	61 600	106 000
Ковш				
A: Макс. рабочая высота	мм	15 100	16 500	20 500
B: Макс. глубина копания	мм	7820	7460	8130
C: Макс. вылет	мм	13 400	14 600	18 300
Макс. вместимость ковша	$м^3$	1,4	1,9	3,4
Эксплуатационная масса	кг	41 800	58 700	103 000

Двухсекционная стрела позволяет увеличить радиус действия.

Рабочие размеры

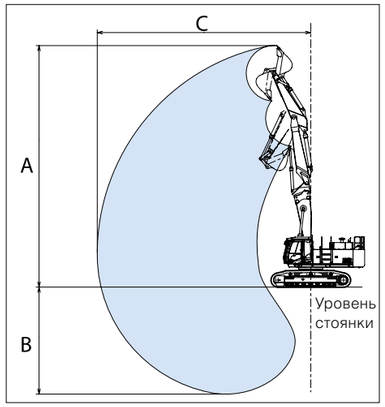

Рабочее оборудование обратной лопаты

Технические характеристики

Модель		ZX250LCK-3	ZX350LCK-3	ZX480LCK-3	ZX1000K-3
Тип рабочего оборудования		Сменное	Сменное	Сменное	Сменное
Модель рабочего оборудования		MB250	HL350MB	MB450-A	MB1000
Рабочий орган для демонтажа зданий					
A: Макс. рабочая высота	мм	8950	10 900	11 100	11 900
C: Макс. вылет	мм	8880	10 200	10 600	11 800
Макс. масса гидроножниц	кг	2600	3500	4500	6600
Эксплуатационная масса	кг	28 400	39 400	57 300	96 500
Ковш					
A: Макс. рабочая высота	мм	10 430	12 500	12 800	13 500
B: Макс. глубина копания	мм	7020	6410	5700	6670
C: Макс. вылет	мм	10 450	11 900	12 500	14 000
Макс. вместимость ковша	$м^3$	1,0	1,4	1,9	3,4
Эксплуатационная масса	кг	26 700	37 300	54 300	92 600

Рабочие размеры

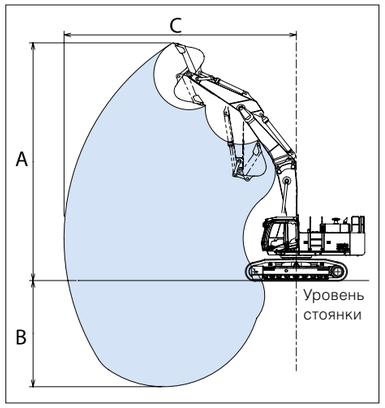

Размеры

			ZX250LCK-3	ZX350LCK-3	ZX480LCK-3	ZX1000K-3
	A База гусеничного хода	мм	3845	4050	4470	5110
	B Длина гусеничного хода	мм	4640	4950	5470	6360
*1	C Просвет под противовесом	мм	1090	1160	1320	1580
	D Радиус поворота задней части платформы	мм	2940	3550	3810	4820
	E Габаритная ширина поворотной платформы	мм	2890	3420	3560	4070
	F Габаритная высота по крыше кабины	мм	3150	3290	3450	3780
*1	G Мин. дорожный просвет	мм	460	500	720	730
	H Колея гусеничного хода: расширенная/суженная	мм	2590	2590	2890 / 2390	3450 / 2830
	I Ширина башмака гусеницы	мм	G600	G600	G600	G650
	J Ширина гусеничного хода	мм	3190	3190	3490 / 2990	4100 / 3480
	K Габаритная ширина	мм	3190	3520	3720	4400
	L Габаритная длина с дополнительным противовесом	мм	6610	7710	8180	10 420
	без дополнительного противовеса	мм	6400	7370	7960	10 140
*2	Транспортная масса	кг	22 900	31 200	35 500	65 600

*1: Без учета высоты грунтозацепов башмаков гусениц. G: Башмаки гусениц с тремя грунтозацепами.
*2: Без учета дополнительного противовеса.

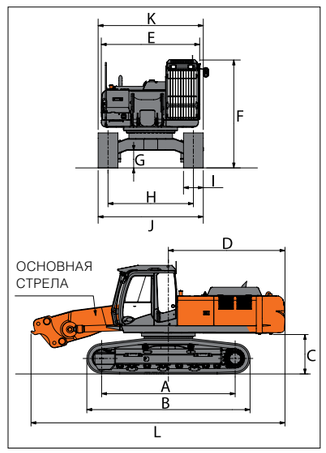

Стандартное и опционное оборудование

◎ : Стандартное ● : Опционное — : Не устанавливается

Модель	ZX250LCK-3	ZX350LCK-3	ZX480LCK-3	ZX1000K-3	Примечания
Поворотная платформа					
Рама повышенной грузоподъемности	—	—	◎	◎	
Усиленная основная рама	—	◎	◎	◎	
Гидроцилиндры стрелы с увеличенным внутренним диаметром	—	◎	◎	◎	
Удерживающий гидрозамок	◎	◎	◎	◎	
Нижний кожух, 6 мм	◎	◎	◎	◎	
Складные боковые ступени	●	●	—	—	На двери кабины
Складывающаяся площадка	—	—	◎	◎	Левая сторона
Усиление боковой части рамы	●	●	●*	●*	*Только правая сторона
Грязесьемник	●	●	●	●	
Ходовая часть					
Гусеничная тележка с изменяемой колеей	—	—	◎	◎	
Система выносных опор	—	—	—	◎	
Нижний кожух ходовой рамы, 9 мм	◎	◎	◎	◎	
Защитные щитки гусениц	2 с каждой стороны	3 с каждой стороны	3 с каждой стороны	3 с каждой стороны	
Защитные ограждения на всю длину гусениц	●	●	●	●	
Масса					
Составной противовес	◎	◎	◎	◎	
Кабины					
Кабина I для демонтажных работ	●	●	●	●	Два стеклоочистителя
Кабина II для демонтажных работ	◎	◎	◎	◎	Верхнее ограждение для защиты оператора (OPG, уровень II), два стеклоочистителя
2 передних фонаря на кабине	◎	◎	◎	◎	
Задний фонарь на кабине	●	●	●	●	
Передние ступени кабины	◎	◎	◎	◎	
Наклонная кабина	—	●	●	●	
Рабочее оборудование					
Фонари на стреле	◎	◎	◎	◎*	*С левой и правой сторон
Система автоматической смазки	—	—	—	◎	Пята стрелы и гидроцилиндры стрелы
Защитный кожух гидроцилиндра наклона	●	●	●	●	Только при заказе сверхвысокого рабочего оборудования для демонтажных работ
Ограждение для защиты от обломков	●	●	●	◎	

Модель	ZX250LCK-3	ZX350LCK-3	ZX480LCK-3	ZX1000K-3	Примечания
Трубопроводы					
Основные трубопроводы для дополнительного рабочего оборудования	◎	◎	◎*	◎*	С линейными фильтрами
Общий трубопровод для гидроножниц и гидромолотов HSB	◎	◎	◎	◎	
Общий трубопровод для гидроножниц и гидромолотов NPK	◎	◎	◎	◎	С аккумулятором
2-скоростной переключатель	◎	◎	◎	◎	
Аккумулятор гидроуправления	◎	◎	◎	◎	
Клапан регулирования скорости рабочего оборудования	◎	◎	◎	◎	
Переключатель выбора рукояти	◎	◎	◎	◎	Возможность выбора из кабины сверхвысокого рабочего оборудования для демонтажных работ и двухсекционного оборудования/ обратной лопаты
Трубопровод для вращения дополнительного рабочего оборудования	●	●	●	●	
· Гидравлическое управление	●	●	●	●	
· Электрическое управление	●	●	●	●	Рукоятка
Оросительный трубопровод	●	●	●	●	Давление воды: 20 кгс/см² или ниже
Прочее оборудование					
Громкоговоритель	◎	◎	◎	◎	
Очиститель воздуха с двумя фильтрующими элементами	◎	◎	◎	◎	
Предочиститель воздуха	●	●	●	●	
Высокоэффективные полнопоточные фильтры	◎	◎	—	—	
Линейные фильтры	—	—	◎	◎	
Автоматическое устройство подачи смазки (в виде круглой канистры)	—	—	◎	◎	
Автоматическое устройство подачи смазки (картриджного типа)	—	●	●*	●*	*Одновременный выбор устройства картриджного типа и устройства в виде круглой канистры невозможен
Сигнал предупреждения о повороте платформы	●	●	●	●	
Сигнал предупреждения о передвижении	●	●	●	●	
Видеокамера заднего вида	◎	◎	◎	◎	
Заправочный топливный насос	●	●	●	●	
Ящик для инструментов (на ходовой раме)	●	●	●	—	

Компания оставляет за собой право вносить изменения в технические характеристики без предварительного уведомления.
На иллюстрациях и фотографиях представлены стандартные модели. На некоторых из них также могут быть показаны принадлежности и оборудование, устанавливаемые по заказу покупателя. Кроме того, показанное стандартное оборудование может иметь неполную комплектацию или отличаться по цвету и конструктивным особенностям от оборудования поставляемых машин.
Во избежание нарушения правил эксплуатации оборудования следует обязательно прочесть руководство оператора и усвоить его содержание.

Hitachi Construction Machinery Co., Ltd.
www.hitachicm.ru

KA-RU042P 05.15 (PP/NE,MT2)