Технические характеристики

Модель: ZX900LCH-6A

Номинальная мощность двигателя: **382 кВт (519 л.с.)**
Эксплуатационная масса: **85 400 кг**
Вместимость ковша (с «шапкой» согласно ISO): **5,0 – 6,0 м³**

ZAXIS 900LCH

Двигатель

Модель:..... Isuzu 6WG1-XDQAG-01B-C4
Тип:..... 4-тактный, с жидкостным охлаждением, с непосредственным впрыском топлива и электронным управлением
Система впуска:..... с турбонаддувом и промежуточным охлаждением
Количество цилиндров:... 6
Номинальная мощность:
(полная) ISO 14396/SAE J1995..... 382 кВт (519 л. с.) при 1800 мин$^{-1}$ (об/мин)
(полезная) ISO 9249/SAE J1349..... 380 кВт (516 л. с.) при 1800 мин$^{-1}$ (об/мин)
Максимальный крутящий момент:...2250 Н·м (229 кгс·м) при 1300 мин$^{-1}$ (об/мин)
Рабочий объем:.....15,681 л
Диаметр цилиндра × ход поршня:....147 мм × 154 мм
Аккумуляторная батарея: .....2×12 В/180 А·ч

Гидравлическая система

Гидравлические насосы

Главный насос:.....2 аксиально-поршневых насоса
Максимальная подача масла:.....2×556 л/мин
Насос контура гидроуправления: .....1 шестеренчатый насос
Максимальная подача масла:.....50 л/мин

Гидромоторы

Гидроконтур хода: .....2 аксиально-поршневых гидромотора с регулируемым рабочим объемом (со стояночным тормозом)
Гидроконтур поворота:.....2 аксиально-поршневых гидромотора с постоянным рабочим объемом

Давление срабатывания предохранительных клапанов

Гидроконтур рабочего оборудования:.....31,9 МПа (325 кгс/см²)
Гидроконтур поворота:.....28,4 МПа (290 кгс/см²)
Гидроконтур хода:.....34,3 МПа (350 кгс/см²)
Контур гидроуправления: .....3,9 МПа (40 кгс/см²)
Режим повышения мощности:.....34,3 МПа (350 кгс/см²)

Гидравлические цилиндры

	Количество	Внутренний диаметр цилиндра	Диаметр штока
Стрела	2	215 мм	150 мм
Рукоять	1	225 мм	160 мм
Ковш	1	215 мм	150 мм

Поворотная платформа

Поворотная рама

Рама с D-образным сечением для обеспечения высокого сопротивления деформации

Механизм поворота платформы

Аксиально-поршневой гидромотор с планетарным редуктором, работающим в масляной ванне.
Стояночный тормоз механизма поворота — дискового типа, с пружинным приводом и гидравлическим растормаживанием.
Скорость поворота платформы: .....7,8 мин$^{-1}$ (об/мин)
Крутящий момент платформы:.....267 кН·м (27 200 кгс·м)

Кабина

Независимая просторная кабина H/R шириной 1025 мм и высотой 1817 мм.
Верхняя защитная конструкция (OPG) категории 2 отвечает соответствующим требованиям стандарта Международной организации по стандартизации (ISO) 10262.

Ходовая часть

Гусеничные тележки

Башмаки гусениц с двойными грунтозацепами изготовлены из катаной заготовки с индукционной закалкой.
Термообработанные пальцы звеньев гусеничной цепи с грязезащитными уплотнениями. Гидравлические (с использованием консистентной смазки) устройства натяжения гусеничной цепи с амортизирующими натяжными пружинами.

Количество катков и башмаков с каждой стороны

Поддерживающие катки: 3
Опорные катки:.....9
Гусеничные башмаки:.....51
Защитные кожухи направляющих натяжителя:.....1
Защитное ограждение гусеницы:.....3

Механизм хода

Каждая гусеница приводится в движение двухскоростным аксиально-поршневым гидромотором через редуктор.
Стояночный дисковый пружинный тормоз с гидравлическим растормаживанием.
Автоматическое переключение диапазонов скорости хода: верхний — нижний
Скорость хода:..... верхний диапазон: 0–4,7 км/ч, нижний диапазон: 0–3,2 км/ч
Максимальное тяговое усилие:.....560 кН (57 100 кгс)
Преодолеваемый уклон: .....70 % (35°) в непрерывном режиме

Заправочные емкости

Топливный бак: .....1100 л
Охлаждающая жидкость двигателя:.....124 л
Моторное масло: .....62 л
Насосный блок:.....6,2 л
Механизм поворота платформы (с каждой стороны): .....15,7 л
Механизм хода (с каждой стороны):.....19,0 л
Гидравлическая система:.....1042 л
Гидравлический бак:.....500 л

Усилие резания грунта ковшом и напорное усилие рукояти

	Стрела типа BER длиной 7,10 м Рукоять типа BER длиной 2,95 м
Усилие резания грунта ковшом * ISO:	472 кН (48 200 кгс)
Усилие резания грунта ковшом * SAE: PCSA	411 кН (41 900 кгс)
Напорное усилие рукояти * ISO:	394 кН (40 200 кгс)
Напорное усилие рукояти * SAE: PCSA	378 кН (38 600 кгс)

* В режиме кратковременного повышения мощности.

Эксплуатационная масса и давление на грунт

Модель	Ширина башмака гусеницы, мм	Стрела, м	Рукоять, м	Вместимость ковша (с «шапкой» по ISO), м³		Масса ковша, кг		Эксплуатационная масса, кг	Давление на грунт, кПа (кгс/см²)
				Общие земляные работы	Легкие земляные работы	Общие земляные работы	Легкие земляные работы		
ZX900LCH-6A	650 (башмаки с двойными грунтозацепами)	7,10 (тип BER)	2,95 (тип BER)	5,0 (скальный ковш)	6,0 (скальный ковш)	5030	5057	85 400	116 (1,18)

※ Общие земляные работы: земляные и погрузочные работы с песком, гравием, глиной, обычным грунтом и т. д. с насыпной плотностью менее 1800 кг/м³
※ Легкая выемка грунта: выемка и погрузка сухого, сыпучего грунта, песка, ила и т. д. с насыпной плотностью менее 1500 кг/м³.
※ Погрузочные работы: погрузка сухого, сыпучего грунта и песка с насыпной плотностью менее 1100 кг/м³.

Размеры

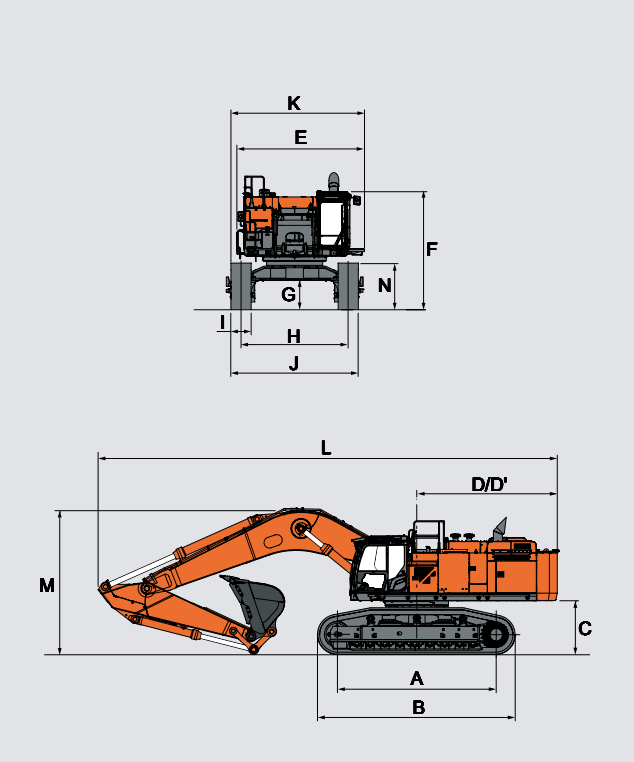

Единица измерения: мм

		ZX900LCH-6A
A	Опорная длина гусениц	5110
B	Длина гусеничного хода	6360
* C	Дорожный просвет под противовесом	1680
D	Радиус поворота задней части платформы	4600
D'	Длина задней части платформы	4520
E	Габаритная ширина поворотной платформы	4110
F	Габаритная высота по крыше кабины	3810
* G	Минимальный дорожный просвет	890
H	Ширина колеи (выдвинутое/сдвинутое положение)	3450/2830
I	Ширина башмака гусеницы	650
J	Ширина ходовой части по краям гусениц (выдвинутое/сдвинутое положение)	4100/3480
K	Габаритная ширина	4450
L	Габаритная длина	13 680
* M	Габаритная высота стрелы	5250
N	Высота гусеничной тележки	1500

* Без учета высоты грунтозацепов башмаков гусениц.

Рабочие зоны

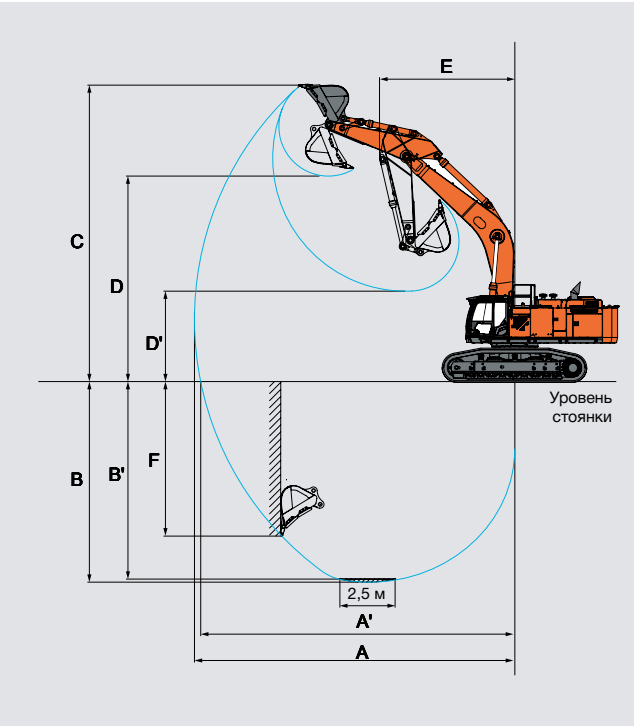

Единица измерения: мм

		ZX900LCH-6A
		Стрела типа BER длиной 7,10 м
		Рукоять типа BER длиной 2,95 м
A	Максимальный радиус копания	12 350
A'	Максимальный радиус копания (на уровне стоянки)	12 020
B	Максимальная глубина копания	7140
B'	Максимальная глубина копания (на уровне 2,5 м)	6990
C	Максимальная высота копания	12 010
D	Максимальная высота выгрузки	8130
D'	Минимальная высота выгрузки	3780
E	Минимальный радиус поворота	5210
F	Максимальная глубина вертикальной стенки	4100

* Без учета высоты грунтозацепов башмаков гусениц.

Транспортировка

Поворотная платформа

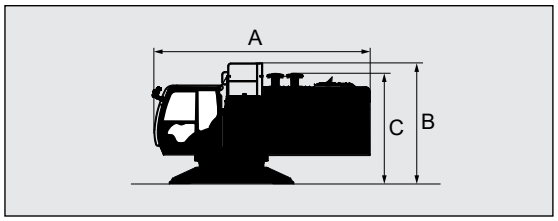

Габаритная ширина	Масса	A	B	C
3390 мм	27 600 кг	6065 мм	3370 мм	3040 мм

Гусеничная тележка

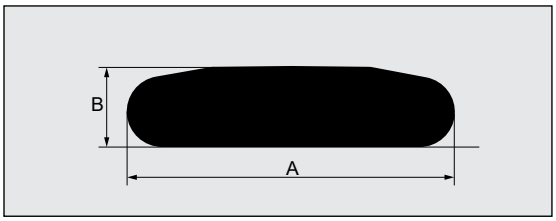

Ширина башмака гусеницы	Габаритная ширина	Масса	A	B
650 мм	1330 мм	12 400 кг	6360 мм	1500 мм

Противовес

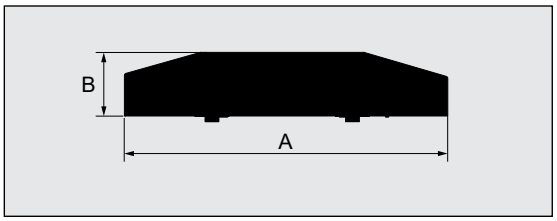

Общая высота противовеса	Масса противовеса	A	B
1670 мм	13 300 кг	3360 мм	720 мм

Базовая машина (без противовеса)

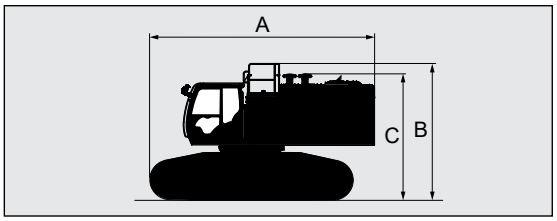

Ширина башмака гусеницы	Габаритная ширина	Масса	A	B	C
650 мм	3480 мм	52 400 кг	7080 мм	4300 мм	3960 мм

Примечание: ходовая часть находится в сдвинутом положении.

Стрела

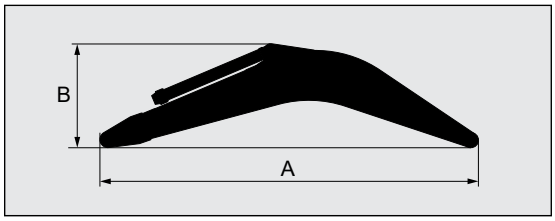

Стрела	A	B	Габаритная ширина	Масса
Тип BER 7,10 м	7470 мм	2680 мм	1440 мм	7710 кг

Рукоять

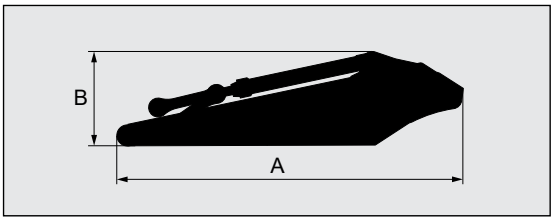

Рукоять	A	B	Габаритная ширина	Масса
Тип BER 2,95 м	4430 мм	1700 мм	840 мм	4610 кг

Ковш

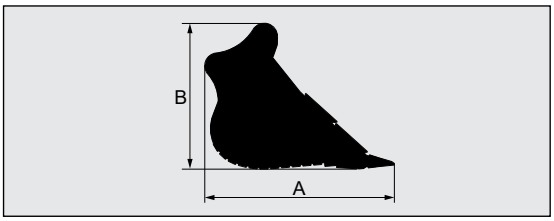

Вместимость ковша (с «шапкой» по ISO)	A	B	Габаритная ширина	Масса
5,0 м³	2510 мм	2020 мм	2260 мм	5030 кг
6,0 м³	2530 мм	2050 мм	2428 мм	5057 кг

Гидроцилиндр стрелы
850 кг × 2
Габаритная высота: 410 мм

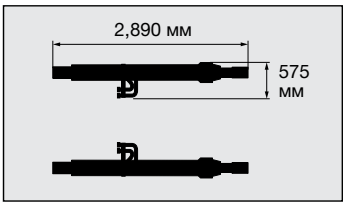

Рукав гидроцилиндра стрелы
9 кг × 2 / 13 кг × 2

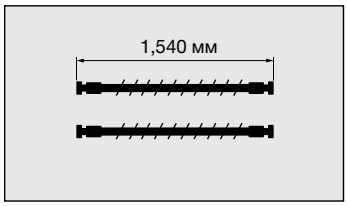

Габаритная высота левого лотка: 150 мм

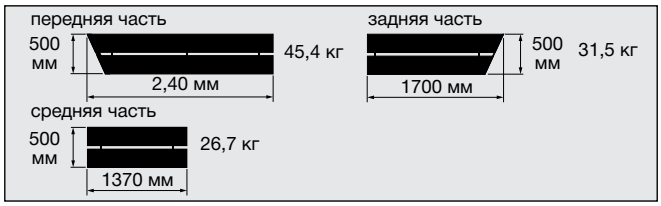

Оборудование

Двигатель

Генератор переменного тока 90 А.
Автоматическая система холостого хода.
Масляный фильтр со сменным фильтрующим элементом.
Двойной топливный фильтр тонкой очистки.
Двойной топливный фильтр грубой очистки.
Электрический топливный насос.
Двухэлементный воздушный фильтр сухого типа с вакуумным клапаном.
(с датчиком засорения воздушного фильтра для индикации).
Расширительный бачок.
Защитное ограждение вентилятора.
Двигатель с изолирующим кожухом.
Управление режимами мощности.
(высокая мощность — HP, повышенная мощность — PWR, экономичный режим — ECO).
Фильтр предварительной очистки воздуха.
Радиатор двигателя и масляный радиатор с пылезащитным экраном.
Фильтр доочистки отработавших газов.

Гидравлическая система

Режим автоматического повышения усилия подъема.
Система выбора рабочего режима стрелы.
Гидрораспределитель с главным предохранительным клапаном.
Масляный фильтр возвратной магистрали.
Система контроля частоты вращения двигателя.
Система управления E-P.
Дополнительный порт для гидрораспределителя.
Полнопоточный фильтр.
Фильтр контура гидроуправления.
Режим кратковременного повышения мощности.
Система быстрого прогрева гидроконтура управления.
Демпфирующий клапан гидроконтура управления.
Всасывающий фильтр.
Переключатель рабочих режимов.
Легкое управление клапанами (рукоятка).

Система текущего контроля

Аварийный зуммер: перегрев двигателя, давление моторного масла.
Аварийные сигналы: перегрев двигателя, неисправность двигателя, давление моторного масла, зарядный ток генератора, низкий уровень топлива, засорение воздушного фильтра и т. д.
Индикация на дисплее: температура охлаждающей жидкости, счетчик моточасов, часы, режим работы, функция автоматического холостого хода, прогрев, режим мощности и т. д.

Освещение

Светодиодные фонари рабочего освещения (вверху/внизу кабины, внизу ящика для инструментов, с левой и правой стороны стрелы).

Кабина

Кабина H/R (верхняя защитная конструкция OPG соответствует категории II).
Многослойное плоское ветровое стекло.
Сдвижное левое боковое стекло.
Защитная решетка в нижней части ветрового стекла.
Защитная решетка в верхней части ветрового стекла (опция).
Дополнительный блок предохранителей.
Регулируемые подлокотники.
Радиоприемник с Bluetooth.
USB-порт для зарядки.
Пепельница.
Кондиционер воздуха с полностью автоматическим управлением.
Переключатель автоматического режима холостого хода.
Прикуриватель 24 В.
Подстаканник.
Рычаг аварийной остановки двигателя.
Электрический двухтоновый звуковой сигнал.
Молоток для аварийной эвакуации.
Кронштейн для огнетушителя.
Напольный коврик.
Опора для ног.
Омыватель ветрового стекла.
Перчаточный ящик.
Боксы подогрева и охлаждения.
Стеклоочиститель с прерывистым режимом работы.
Подсветка замка зажигания.
Светодиодный плафон освещения кабины, автоматически включающийся при открывании двери.
Рычаг блокировки системы гидроуправления.
Задний вещевой отсек.
Втягивающийся ремень безопасности.
Антенна радиоприемника обрезиненная.
Сиденье с пневматической подвеской (с подогревом).
Рычаги управления с короткой рукояткой.
Вещевые отделения.
Прозрачный верх со сдвижной шторкой.
2 динамика.
6 гидроопор.

Рабочее оборудование

Рукоять типа BER длиной 2,95 м.
Стрела типа BER длиной 7,10 м.
Скальный ковш 5,0–6,0 м^3.
Централизованная система смазки.
Защитные панели и усилители.
Грязезащитное уплотнение на всех пальцах ковша.
Фланцевый палец.
Рычаг B.
Приварной соединительный стержень ковша A.

Поворотная платформа

Аккумуляторная батарея 180 А·ч.
Выключатель аккумуляторной батареи.
Противовес 13 300 кг.
Электрический топливозаправочный насос с функцией автоматической остановки (опция).
Электрический смазочный насос с катушкой для шланга.
Поплавковый указатель уровня топлива.
Указатель уровня гидравлического масла.
Вентилятор с гидроприводом и функцией реверса.
Панорамная камера заднего вида.
Задние светодиодные фонари.
Зеркала заднего вида (слева и справа).
Помост (со стороны оператора).
Стояночный тормоз механизма поворота.
Ящик для инструментов.
Отсек для хранения предметов различного назначения.
Защитная панель толщиной 4,5 мм.

Ходовая часть

Звездочки с болтовым креплением.
Башмаки шириной 650 мм с двойными грунтозацепами.
3 направляющие гусеничной ленты с каждой стороны.
Гидравлическое устройство натяжения гусеницы.
Защитные кожухи направляющих натяжителя.
Усиленные звенья гусеницы с герметизированными пальцами.
Кожухи гидромоторов хода.
Стояночный тормоз системы хода.
Поддерживающие и опорные катки.
Нижняя защитная пластина.

Прочее

Противоскользящие настилы и поручни
Запираемая крышка заливной горловины топливного бака.
Запираемые панели машины.
Бортовой информационный контроллер.
Стандартный набор инструментов.
Охранная сигнализация.
Указатель направления движения на раме гусеничной тележки.
Глобальная электронная служба (Global e-Service)
ConSite.

Прежде чем приступать к эксплуатации экскаватора, изучите Руководство оператора.

- Некоторые фотографии, данные, описания и т. д. могут отличаться от реальной продаваемой машины, поэтому преимущественную силу имеет фактическое состояние при поставке.
- Наименование машины, конкретные параметры, технические характеристики и т. д., приведенные в данном документе, могут быть изменены без предварительного уведомления на основании конкретной информации, предоставленной продавцом на момент покупки.
- В целях безопасности перед тем, как покинуть машину, обязательно опустите рабочее оборудование на землю.